VISION

NEWVISION®

VISION

La VISION representa un enfoque tecnológico de calidad para ayudar a organizar escenarios de fila sencillos. Además de ofrecer un aspecto moderno y fresco a cualquier entorno de servicio, también proporciona la funcionalidad completa de un eficiente sistema de gestión de filas, todo a través de un dispositivo extremadamente económico.

Características

- La solución de quiosco más económica y de tamaño reducido
- Opciones de encimera, pedestal independiente o montaje en pared
- Pantalla táctil de alta calidad de 7"
- Interfaz muy intuitiva, con la capacidad de personalizar gráficos de pantalla
- Admite la funcionalidad de exhibición de imágenes estáticas
- Impresora térmica estándar de 57 mm, sin requisitos de propiedad
- Permite la impresión de gráficos, logotipos y texto
- Fácil acceso para mantenimiento y reemplazo del rollo de papel
- Comunicación Wi-Fi/ Ethernet y capacidades de interfaz para módulos externos (consolas de llamada, pantallas, etc.)

Cubierta frontal disponible en diferentes colores, para una mayor personalización y adaptabilidad.

Principales Beneficios

- Una puerta de entrada simple, intuitiva y rentable para organizar los servicios y asegurar que su servicio al cliente funcione con eficiencia y sin problemas.
- Proporciona un canal de comunicación fácil de usar y permitiendo la personalización del contenido en cada turno impreso y de la pantalla táctil.
- Adaptable a diferentes escenarios y contextos con aplicaciones de pedestal, encimera o de pared

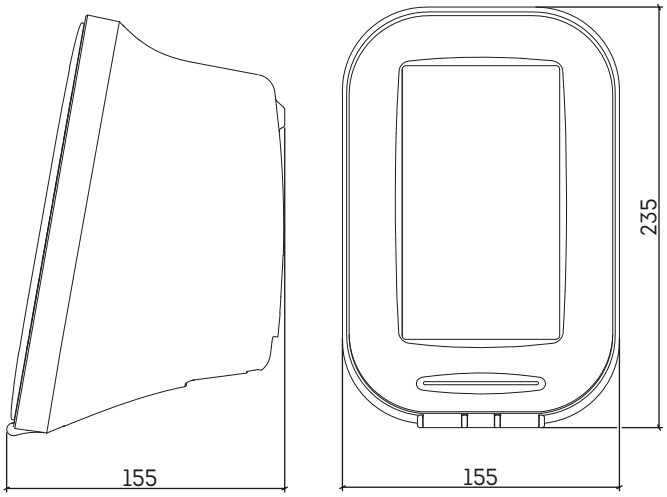

Dimensiones

Largo	Ancho	Altura	Peso
155mm	155mm	235mm	1,65 kg

Especificaciones

ESPECIFICACIONES TÉCNICAS GENERALES

Pantalla	Táctil de 7"
Procesador	Intel
Sistema Operativo	Propietario
Impresora	Térmica 57mm
Comunicación	Wi-fi; Ethernet
Fuente de Alimentación	100/240V AC

Contáctenos

www.newvision.pt
info@newvision.pt
+351 211 991 510

Sintra Business Park
Zona Industrial de Abrunheira
Edifício 4 – Escritório 2A
2710-089 Sintra
Portugal

COMPETE 2020 · PORTUGAL 2020 · UNIÃO EUROPEIA Fundo Europeu de Desenvolvimento Regional

NEWVISION se reserva el derecho de realizar cambios en el diseño y especificaciones del equipo y sus módulos sin previo aviso.